GERMAN by POOL

CLAGE

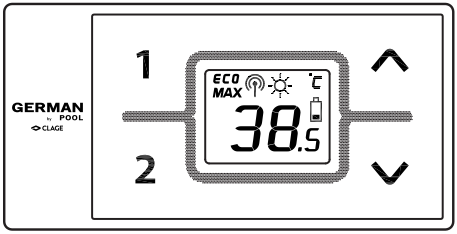

無線遙控器
无线遥控器
Wireless Remote Control

FX3

(CEX,CFX,DEX及DSX系列即热式电热水器专用)
(For Instantaneous Water Heater CEX, CFX, DEX & DEX)

即時網上登記保用
即时网上登记保用
Online Warranty Registration

在使用之前請詳細閱讀「使用說明書」及「保用條款」，並妥為保存。在使用之前请详细阅读「使用说明书」及「保修条款」并妥为保存。Please read these instructions and warranty information carefully before use and keep them handy for future reference.

使用說明書 | 使用说明书 | OPERATING INSTRUCTIONS

WHI-FX3-M-17(2)

Please register your warranty information now!
For Warranty Terms & Conditions,
please refer to the page 49 of this user manual.

請即進行保用登記!
有關保用條款細則，請看本説明書第49頁。

请即进行保用登记!
有关保用条款细则，请看本说明书第49页。

Content

1. Safety notes 5
2. Description of appliance. 5
3. Dimensions 5
4. Technical Data 6
5. Installation 7
6. Initial operation 11
7. Handling 13
8. Display information remote control 14
9. Communication of the remote control 15
10. Trouble-shooting and service 16
11. Battery replacement 17

1. Safety notes

This remote control may only be installed and started up for the first time by an authorized specialist company.
Responsibility for compliance with the applicable standards and installation regulations rests entirely on the company installing the appliance. We cannot accept any liability for damage and losses due to non-compliance with these instructions. Read this manual completely before starting up the remote control.

The handling of the appliance and the remote control are equitable. The last set temperature will be used by the water heater.
Make sure that a too high temperature is not set inadvertently. We recommend to activate the temperature limit function (see manual of the water heater).

- Flat batteries can leak and damage the remote control. Hence, replace flat batteries right away as soon as battery symbol lights up in the display or no response after keystroke.
- When the remote control is not to be used in the long term, remove the batteries. Do not expose the remote control to moisture.
- Keep the remote control and wall bracket away from credit cards or other cards with magnetic strips. The built in magnets can damage the card's magnetic strip.
- This appliance can be used by children aged 3 years and above and persons with reduced physical, sensory or mental capabilities or lack of experience and knowledge if they have been given supervision or instruction concerning use of the appliance in a safe way and understand the hazards involved. Children shall not play with the appliance. Cleaning and user maintenance shall not be performed by children without supervision.

2. Description of appliance

The FX remote control allows a convenient operation of the water heater CEX, CFX, DEX or DSX even if the heater is installed under a sink or in a side room. An energy-efficient and adequate choice of the water temperature is furthermore possible under these conditions with the FX remote control.

The communication between the remote control and the instantaneous water heater is bi-directional. Due to this technology the data transfer is secured even under difficult installation conditions.

To connect this remote control to a CEX, DSX or DEX instantaneous water heater, to provided transmission unit must be installed.

3. Dimensions

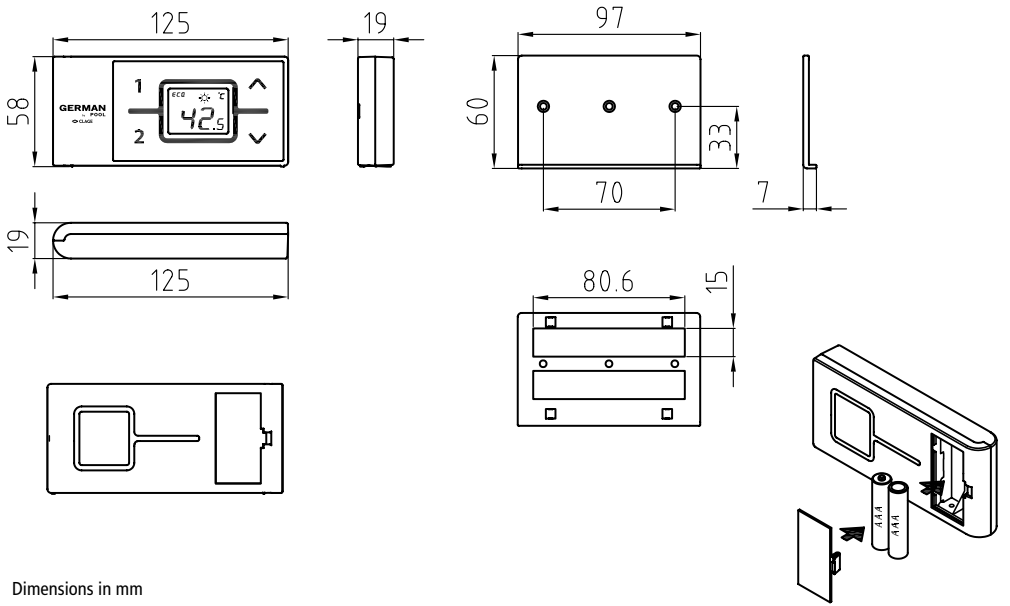

Dimensions in mm

4. Technical Data

Model	FX3
Operating voltage	3V
Type of battery	2 x AAA Alkaline [1]
Type of protection	IP 20 [2]
Transmission range	10 metres at clear view, 5 metres incl. barrier
Transmission power	max. 1mW [3]
Transmission and receiving frequency	868,3 MHz
Radiation	undirected
Approvals	Europa EN 300 220 / CE

1) Do not use rechargeable batteries.
2) Do not expose remote control to moisture
3) After keystroke the remote control emits every 10 seconds during water flow.
When the water flow stops the remote control emits again 3 times, i.e. again 30 seconds.

5. Installation

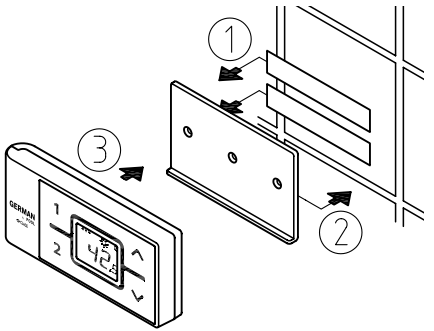

Figure 1:
Installation with adhesive tape

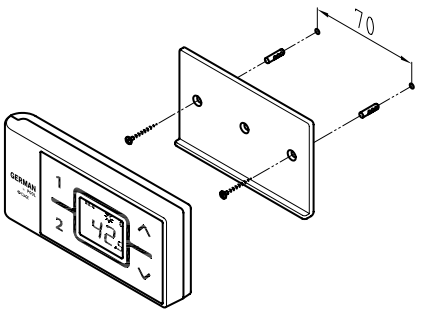

Figure 2:
Optional installation with dowels and screws

1. Mounting the wall bracket

- Before attaching the wall bracket to the wall, ensure that the remote control has radio contact to the instantaneous water heater from its designated position.
- The wall bracket of the remote control can either be attached securely with the included adhesive tape, after stripping off the protection film (as shown in the figure 1), on a rigid board (e.g. tile) or with suitable dowels (Ø 4 mm) and screws (as shown in the figure 2).
- When using the adhesive tape it is not possible to further adjust the position because of the strong adherence of the glue. Therefore, pay attention to a horizontal alignment when attaching it.
- The remote control is magnetically retained at the wall bracket.

Note:

The remote control and the wall bracket should not get close to items with magnetic strips, like credit cards etc. The built in magnets can damage the card's magnetic strip.

2.1 Mounting the transmission unit inside a CEX

Attention!

Before assembling the transmission uni disconnect the instantaneous water heater from the mains supply.
Check the proper position of the connector!
The connector has to be fitted into the notch properly.

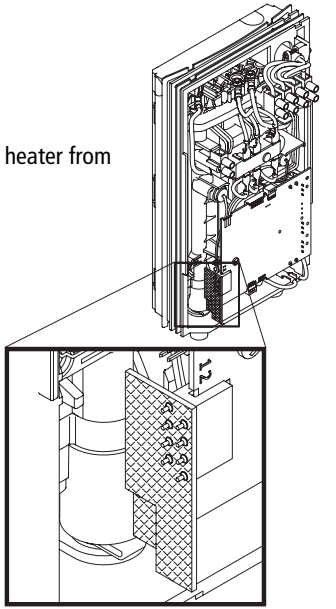

Figure 3:
Installation of transmission unit

2.2 Mounting the transmission unit inside a DEX / DSX

Attention!

Before assembling the transmission unit disconnect the instantaneous water heater from the mains supply!
Pay attention to the proper position of the connector!
The connector has to be fitted into the notch properly.

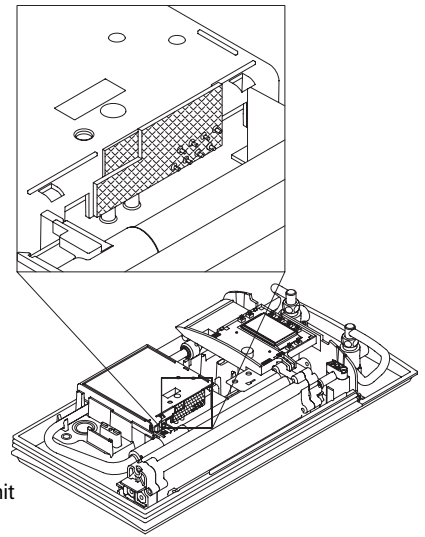

Figure 4:
Installation of transmission unit

In delivery condition, the remote control is registered to radio Channel 50. We recommand changing this channel at the initial installation.

1. Make sure that the power supply to the water heater is switched on (fuse) and that the LED of the MCX display, the LCD of the CEX/DEX/DSX displayshows the latest set value.
2. After inserting the batteries, the display indicates all symbols for about 4 seconds. During this time, press and hold the arrow keys ⌃ and ⌄ for a short time. Then the display shows the current channel (1 to 99) and a flashing radio symbol.
3. Using the arrow keys ⌃ and ⌄ chooses the desired channel. Press key ① to confirm the selected channel number. The display changes to registration mode and shows "--" as well as a flashing radio symbol.
4. Place the remote control directly in front of the water heater.
5. The display switches to the setpoint display.

Note: For initial installation we basically recommend to change to a new channel.
In the case of an unsuccessful registration the display indicates "no" by a flashing radio signal after 45 seconds. The remote control quits the registration process and switches to standby mode. By pressing a key the registration process will be repeated.
If the registration is impossible after a number of trails, check the pinning position of the transmission unit.

Notes:

- With no remote control registered or without working radio connection, the water heater heats to the prior selected set value.

6. Initial operation

- After replacing the batteries, a new registration is not required.
- For the professional: After a reset at the water heater (refer to installing instructions, chapter "Reinstallation") a new registration is required!
- Only register again after performed work reset (all appliances) or when the remote control display continually indicates "no".

7. Handling

The remote control is equipped with the following functions:

1. Arrow keys

You can set the required temperature gradually to a lower or higher value using the arrow two keys ⌄ and ⌃.

Note: If temperature is set to "--" with arrow key ⌄ , the instant water heater switches off the heating function.

2. Programme buttons

The two programme buttons ① and ② allow to quickly select the preset temperature without the need to press the ⌄ and ⌃ buttons several times.

The factory setting for programme ① is 35°C and for programme ② it is 48°C. You can assign your own settings for the programme keys:

- Select the desired temperature with ⌄ and ⌃.
- To save the current temperature, press the programme key ① or ② for about 2 seconds.

8. Display information remote control

The representation corresponds to the display of the CEX, DEX or DSX display after a keystroke on the FX.
The description of the function can be found in the manual of the instantaneous water heater.

Radio communication
The display of the water heaters CEX, DEX and DSX show a radio symbol, if a remote control is detected. This radio symbol is displayed on the remote control, if a button is pressed or the initial operation is in process.

Battery
If the batteries of the remote control are flat, the battery symbol is displayed. In this case, exchange the batteries within a short period of time (see chapter "Battery replacement").

Energy saving mode ECO
The symbol ECO shows that the appliance works in an energy saving mode, i.e. the momentary energy consumption is subject to the selected temperature and to the flow rate in the energy saving mode.

Power limit MAX
If the full output of the instantaneous water heater does not suffice to heat the tapped quantity of water, this will be indicated by MAX on the LCD.

Operation with preheated water
If the cold water inlet temperature is higher than the set value of the hot water outlet, the instantaneous water heater will not heat. In this case no power is emitted and the sun symbol is displayed.

9. Communication of the remote control

- After a keystroke the remote control connects to the instantaneous water heater. When tapping water without a preceding keystroke the display will not indicate a signal.
- After a keystroke the remote control updates its display every 10 seconds as long as water is flowing. When the water flow stops the remote control updates its display three more times, before the remote control enters the energy saving mode.
- Without working radio connection, the appliance heats to the prior selected set value.

10. Trouble-shooting and service

The following table will help you to determine and rectify the reasons for possible problems. If you cannot rectify the fault with the aid of this table, please contact Customer Service & Repair Centre.

Problem	Cause	Solution
Display: "no" and appliance does not response to the remote control	Remote control not registered	Register again
	Area of transmission range exceeded	Place the remote control closer to the appliance, press key
	Disturbance caused by other transmitters	Have the position of the transmission unit inside the appliance checked
Display: " - -" and radio symbol flashes	Registration in process	Hold the remote control in front of the water heater
Symbol "battery" lights	Flat batteries	Insert two new type AAA batteries
Temperature changes unintentional	Another remote control is using radio channel	Select for a free radio channel

11. Battery replacement

Replace the batteries with new AAA-batteries when the battery symbol flashes up. Do not use rechargeable batteries!

- Do not use rechargeable batteries!
- Non-rechargeable batteries are not to be recharged.
- Different types of batteries or new and used batteries are not to be mixed.
- When replacing the batteries, observe the correct polarity.

Disposal

Batteries may contain environmentally hazardous substances. Therefore, used batteries must be disposed of at special collecting points and not be mixed with general household waste.

At the end of the remote control's lifetime, the batteries must be disposed of separate from the appliance.

目錄

1. 安全守則 19
2. 產品簡介 19
3. 尺吋 20
4. 技術規格 21
5. 安裝 22
6. 初始操作 26
7. 操作說明 27
8. 遙控器顯示資訊 29
9. 遙控器通信 30
10. 故障排除與維修 31
11. 電池更換 32

1. 安全守則

本遙控器必須由獲授權的專業公司進行安裝及首次啟動。安裝公司負責依據相應的標準及安裝條例來安裝此熱水器。本公司不承擔任何因未遵守安裝指示而引起的傷害或損失責任。啟動遙控裝置前，請詳細閱讀本手冊 。

本熱水器和遙控器操作方便合理。熱水器將始終採用最終的設定溫度。請確認沒有因疏忽大意而設定過高溫度的情況。我們建議啟動溫度限制功能（參見熱水器使用手冊）。

- 電池電量不足可能導致洩露和遙控器損壞。因此，一旦顯示幕電池信號燈點亮，或者按鍵後無反應，請立即更換電池。
- 如遙控器長期不使用，請取出電池。請勿將遙控器暴露於潮濕環境。
- 遙控器和掛接背板不可太靠近信用卡等附磁條的物品，否則內嵌磁鐵可能會破壞卡片磁條。
- 凡在有適當監督或指導下，3歲或以上兒童及身體、感官或心理障礙者或經歷及知識不足者，亦可使用本款熱水器。應對兒童進行妥善照管，避免其隨意觸碰熱水器。禁止兒童在未經適當監督的情況下清潔或保養設備。

2. 產品簡介

FX遙控器能確保電熱水器CEX、CFX、DEX或DSX即使安裝在水池下方或隔壁房間仍可方便操作。在此情況下，通過FX遙控器還可有足夠的選擇設定水溫，實現高效節能。
遙控器與即熱式電熱水器的傳輸是雙向的。此技術確保即使在困難的安裝情況下，也能準確傳送指令。將遙控器連接CEX、DEX或DSX熱水器，需安裝傳輸裝置。

3. 尺吋

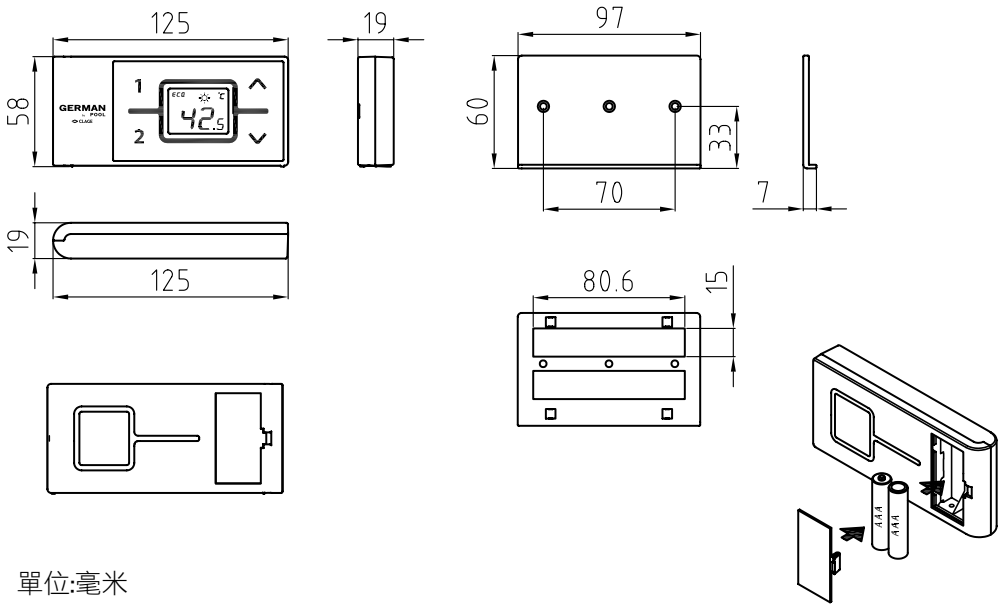

單位:毫米

4. 技術規格

型號	FX3
工作電壓	3V
電池類型	2 x AAA 鹼性 1)
防護等級	IP 20 2)
傳輸範圍	無障礙10米，有障礙5米
傳輸功率	最大1mW 3)
傳輸和接收頻率	868.3 MHz
輻射	無方向
認證	Europa EN 300 220 / CE

1) 不得使用充電電池。
2) 不得暴露在潮濕的環境中。
3) 按鍵後，遙控器在有水流的情況下每10秒發送1次。關閉水流時，遙控器會再發送3次，即再發送30秒。

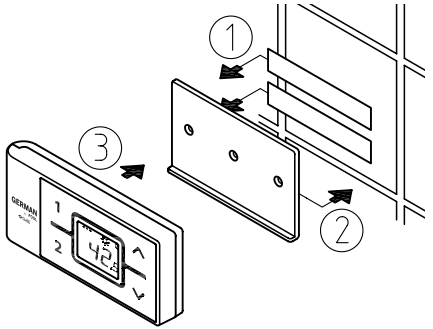

圖1：
用膠帶安裝

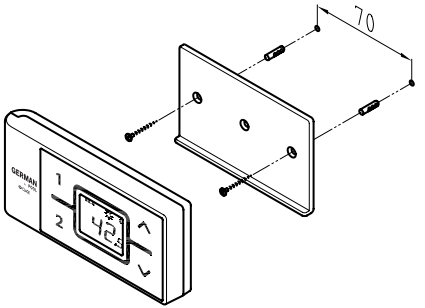

圖2：
用定位銷和螺釘的選擇安裝

1. 掛接背板安裝

- 將掛接背板裝於牆上之前，請確定遙控器的安裝位置能讓即熱式電熱水器接收到其無線電訊號。
- 遙控器掛接背板可以用隨附的膠帶，撕掉保護膜（如圖1所示），貼在堅硬的板狀物上（如瓷磚），也可用定位銷（Ø 4mm）和螺釘固定（如圖2所示）。
- 用膠帶固定時，由於這種膠粘性超強，無法進行位置的調整。因此，粘貼時要注意水平對齊。
- 遙控器是磁性吸附在掛接背板上的。

注意：

遙控器和掛接背板不要靠近帶磁條的物品，如信用卡等。其內置的磁性物可破壞這些卡的磁條。

2.1 傳輸裝置安裝在即熱式熱水器CEX內

注意！

安裝傳輸裝置前，即熱式熱水器必拔下電源插頭。

檢查連接器位置是否正確！

連接器必須正確插入凹槽。

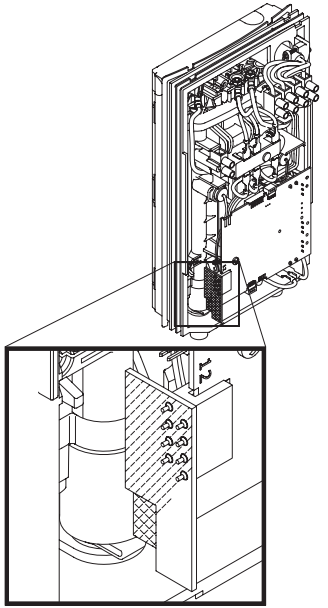

圖3 :傳輸裝置的安裝

2.2 傳輸裝置安裝在即熱式熱水器DEX / DSX內

注意！

裝傳輸裝置前，即熱式熱水器必須拔下電源插頭。

檢查連接器位置是否正確！

連接器必須正確插入凹槽。

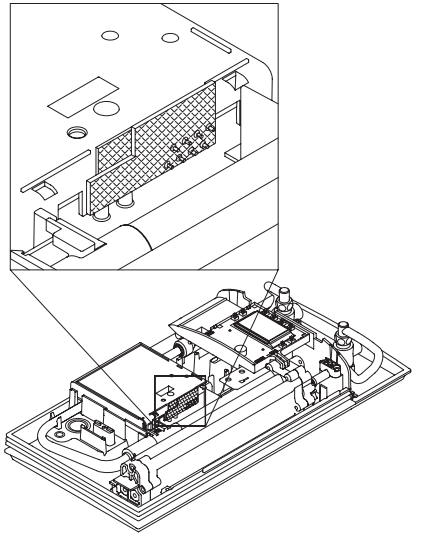

圖4 :傳輸裝置的安裝

出於運輸，本遙控器已連接至頻道50。 建議於初始安裝時更改頻道。

1. 確定熱水器電源處於接通狀態（保險），且CEX/DEX/DSX熱水器顯示幕顯示最終的設定值。
2. 裝入電池後，顯示幕顯示所有圖示約4秒鐘。在此期間，按住上下方向鍵一段時間，就會顯示當前通道（1至99）和一個閃爍的無線電圖示。
3. 用上下方向鍵選擇所需的通道。按下①鍵，確認所選通道。顯示變為註冊模式，並出現“--”符號以及一個閃爍的無線電圖示。
4. 將遙控器置於熱水器的正前方。
5. 顯示切換至設定顯示。

注意：對於初始安裝，從根本上説我們推薦改為新的通道。

如果註冊不成功，45秒後會顯示一個閃爍的無線電信號“no”。遙控器會退出註冊程式，並切換至待機模式。按鍵一次，又會重複開始註冊程式。

若多次嘗試後仍無法註冊，請檢查傳輸器的安裝位置是否在有效範圍內。

注意：

- 如果遙控器未註冊或者無線電連接未成功，熱水器將加熱至預先設定的水溫。
- 更換電池後，需要重新註冊。
- 對專業技術人員：熱水器復位（參考安裝指導“重新安裝”章節）後，需要重新註冊！
- 必須在熱水器重設後或遙控器持續顯示“no”時再次註冊。

7. 操作説明

遙控器具有以下功能：

1. 上下方向鍵

您可以通過上下方向鍵逐步降低或提高水溫。

注：如果用向下方向鍵將溫度設定在“--”，熱水器將自動停止加熱。

2. 程式按鈕

通過兩個程式按鈕 ① 和 ② 可以快速選擇水溫，而不需不停地按 ⌄ 和 ⌃ 按鈕。

程式按鈕①的出廠設定溫度為35℃，程式按鈕②的出廠設定溫度為48℃。您可以通過程式按鈕重新設定您想要的溫度：

- 通過⌄和⌃選擇想要的溫度。
- 按下程式按鈕 ①或②2秒，可儲存當前溫度。

8. 遙控顯示資訊

FX遙控器按鍵一次後，其顯示與CEX、DEX或DSX熱水器顯示幕一致。功能説明可在即熱式電熱水器使用手冊中查找。

無線通信
若遙控器被感應到，CEX、DEX和DSX熱水器的顯示屏會出現無線電標誌 。按下按鈕或初始操作啟動時，無線電標誌會出現在遙控器的屏幕上。

電池
當遙控器電池無電時，電池標誌會亮起。請盡快更換新的電池（參閱“電池更換”部分）。

ECO節能模式 ECO
ECO 標誌表示熱水器以節能模式工作 (即短時能耗由節能模式下的選定溫度和流速決定)。

功率極限 MAX
若即熱式電熱水器在全功率運行的情況下不足以將水加熱至所需溫度，顯示器將顯示 **MAX** 。

使用預熱來水的情況
若入水溫度高於設定的出水溫度，熱水器將不會加熱。這種情況下加熱系統關閉，顯示標記。

9. 遙控器通信

- 按鍵一次後，遙控器就與即熱式電熱水器進行連接。如果沒有按鍵而打開水龍頭，則不會顯示信號。
- 有水流時，遙控器於按鍵後每10秒更新一次顯示內容。無水流時，遙控器會於進入節能模式前再更新3次顯示內容。
- 如果無線電連接未成功，熱水器將加熱至預先設定的水溫。

10. 故障排除與維修

下表將說明您確定可能的故障原因並予以排除。如果仍無法排除，請聯繫售後服務及維修中心。

故障	原因	解決辦法
顯示：“no”，熱水器對遙控器無反應	遙控器未註冊	再次註冊
	超出傳輸範圍	將遙控器靠近熱水器一些，按下按鍵
	受到其他發射器的干擾	檢查熱水器內傳輸裝置的安放位置
顯示：“--”和無線電信號閃爍	正在註冊	站在熱水器正前方握持遙控器
“電池”信號燈點亮	電池電量不足	裝入兩節新的3A電池
溫度無故改變	同一無線頻道上有另一遙控正在使用	選擇一個未被使用的頻道

11. 電池更換

電池信號燈點亮時，須更換新的3A電池。

- 不可使用充電電池。
- 非充電電池不可充電。
- 不同類型的電池，或新舊電池，不可混用。
- 安裝電池時，請留意電池極性。

廢棄處置

電池可能含有對環境有害的物質。因此，廢棄電池必須在專門的收集點處理，不得與普通家庭生活垃圾混放。

達到遙控器使用壽命時，電池必須與設備分開處理。

目录

1. 安全守则 34
2. 产品简介 34
3. 尺吋 35
4. 技术规格 36
5. 安装 37
6. 初始操作 41
7. 操作说明 43
8. 遥控器显示资讯 44
9. 遥控器通信 45
10. 故障排除与维修 46
11. 电池更换 47

1. 安全守则

本遥控器必须由获授权的专业公司进行安装及首次启动。安装公司负责依据相应的标准及安装条例来安装此热水器。本公司不承担任何因未遵守安装指示而引起的伤害或损失责任。启动遥控装置前，请详细阅读本手册 。

本热水器和遥控器操作方便合理。热水器将始终采用最终的设定温度。请确认没有因疏忽大意而设定过高温度的情况。我们建议启动温度限制功能（参见热水器使用手册）。

- 电池电量不足可能导致泄露和遥控器损坏。因此，一旦显示幕电池信号灯点亮，或者按键后无反应，请立即更换电池。
- 如遥控器长期不使用，请取出电池。请勿将遥控器暴露于潮湿环境。
- 遥控器和挂接背板不可太靠近信用卡等附磁条的物品，否则内嵌磁铁可能会破坏卡片磁条。
- 凡在有适当监督或指导下，3岁或以上儿童及身体、感官或心理障碍者或经历及知识不足者，亦可使用本款热水器。应对儿童进行妥善照管，避免其随意触碰热水器。禁止儿童在未经适当监督的情况下清洁或保养设备。

2. 产品简介

FX遥控器能确保电热水器CEX、CFX、DEX或DSX即使安装在水池下方或隔壁房间仍可方便操作。在此情况下，通过FX遥控器还可有足够的选择设定水温，实现高效节能。
遥控器与即热式电热水器的传输是双向的。此技术确保即使在困难的安装情况下，也能准确传送指令。将遥控器连接CEX、DEX或DSX热水器，需安装传输装置。

3. 尺寸

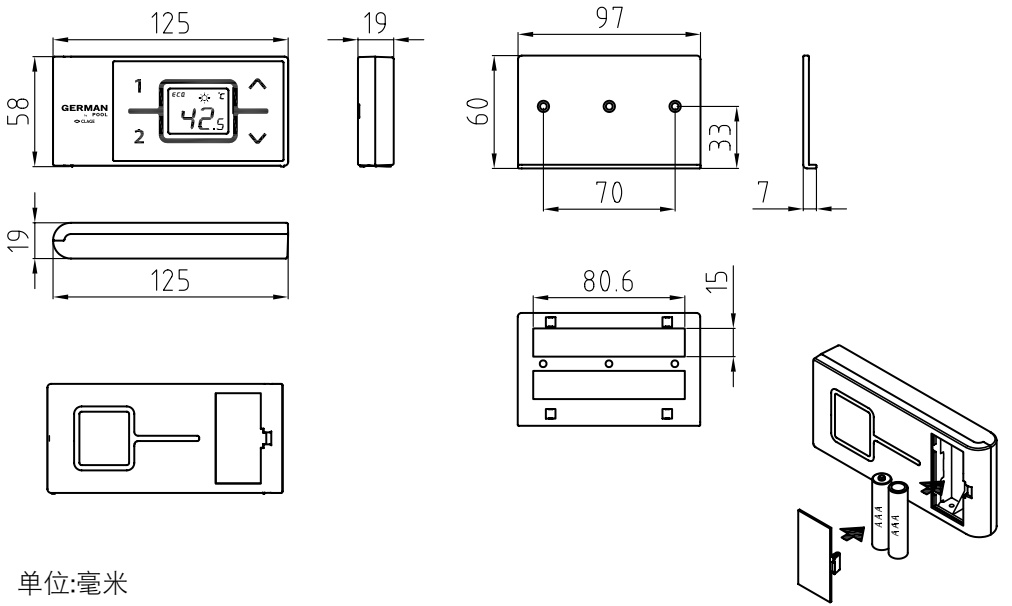

单位:毫米

4. 技术规格

型号	FX3
工作电压	3V
电池类型	2 x AAA 碱性 1)
防护等级	IP 20 2)
传输范围	无障碍10米，有障碍5米
传输功率	最大1mW 3)
传输和接收频率	868.3MHz
辐射	无方向
认证	Europa EN 300220/CE

1) 不得使用充电电池。
2) 不得暴露在潮湿的环境中。
3) 按键后，遥控器在有水流的情况下每10秒发送1次。关闭水流时，遥控器会再发送3次，即再发送30秒。

5. 安装

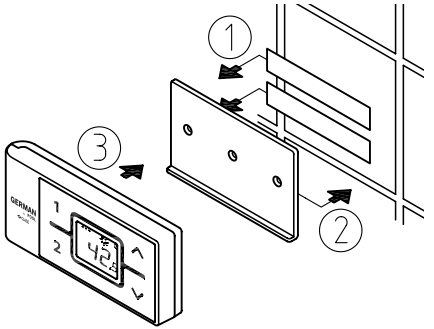

图1：
用胶带安装

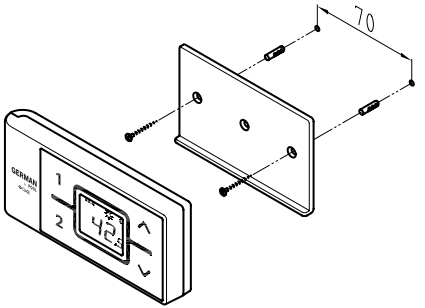

图2：
用定位销和螺钉的选择安装

1. 挂接背板安装

- 将挂接背板装于墙上之前，请确定遥控器的安装位置能让即热式电热水器接收到其无线电讯号。
- 遥控器挂接背板可以用随附的胶带，撕掉保护膜（如图1所示），贴在坚硬的板状物上（如瓷砖），也可用定位销（Ø 4mm）和螺钉固定（如图2所示）。
- 用胶带固定时，由于这种胶粘性超强，无法进行位置的调整。因此，粘贴时要注意水平对齐。
- 遥控器是磁性吸附在挂接背板上的。

注意：

遥控器和挂接背板不要靠近带磁条的物品，如信用卡等。其内置的磁性物可破坏这些卡的磁条。

2.1 传输装置安装在即热式热水器CEX内

注意！

安装传输装置前，即热式热水器必拔下电源插头。

检查连接器位置是否正确！

连接器必须正确插入凹槽。

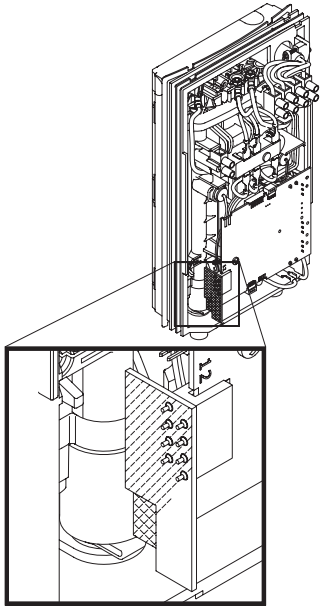

图3 :传输装置的安装

2.2 传输装置安装在即热式热水器DEX / DSX内

注意！

装传输装置前，即热式热水器必须拔下电源插头。

检查连接器位置是否正确！

连接器必须正确插入凹槽。

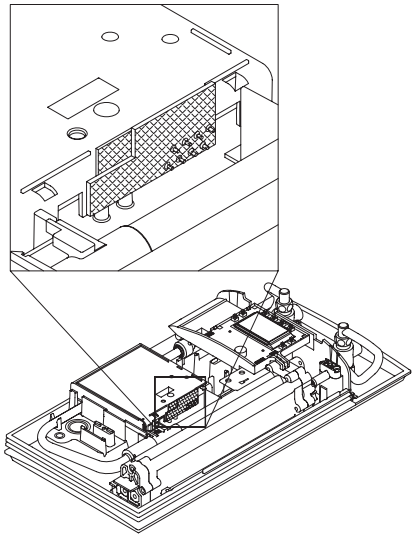

图4 :传输装置的安装

出于运输，本遥控器已连接至频道50。 建议于初始安装时更改频道。

1. 确定热水器电源处于接通状态（保险），且CEX/DEX/DSX热水器显示幕显示最终的设定值。
2. 装入电池后，显示幕显示所有图示约4秒钟。在此期间，按住上下方向键一段时间，就会显示当前通道（1至99）和一个闪烁的无线电图示。
3. 用上下方向键选择所需的通道。按下①键，确认所选通道。显示变为注册模式，并出现“--”符号以及一个闪烁的无线电图示。
4. 将遥控器置于热水器的正前方。
5. 显示切换至设定显示。

注意：对于初始安装，从根本上说我们推荐改为新的通道。

如果注册不成功，45秒后会显示一个闪烁的无线电信号“no”。遥控器会退出注册程式，并切换至待机模式。按键一次，又会重复开始注册程式。

若多次尝试后仍无法注册，请检查传输器的安装位置是否在有效范围内。

6. 初始操作

注意：

- 如果遥控器未注册或者无线电连接未成功，热水器将加热至预先设定的水温。
- 更换电池后，需要重新注册。
- 对专业技术人员：热水器复位（参考安装指导“重新安装”章节）后，需要重新注册！
- 必须在热水器重设后或遥控器持续显示“no”时再次注册。

7. 操作说明

遥控器具有以下功能：

1. 上下方向键

您可以通过上下方向键逐步降低或提高水温。

注：如果用向下方向键将温度设定在“--”，热水器将自动停止加热。

2. 程式按钮

通过两个程式按钮① 和 ② 可以快速选择水温，而不需不停地按 ⌄ 和 ⌃ 按钮。

程式按钮①的出厂设定温度为35℃，程式按钮②的出厂设定温度为48℃。您可以通过程式按钮重新设定您想要的温度：

- 通过 ⌄ 和 ⌃ 选择想要的温度。
- 按下程式按钮① 或②2秒,可储存当前温度。

8. 遥控显示资讯

FX遥控器按键一次后，其显示与CEX、DEX或DSX热水器显示幕一致。功能说明可在即热式电热水器使用手册中查找。

无线通信
若遥控器被感应到，CEX、DEX和DSX热水器的显示屏会出现无线电标志。按下按钮或初始操作启动时，无线电标志会出现在遥控器的屏幕上。

电池
当遥控器电池无电时，电池标志会亮起。请尽快更换新的电池（参阅“电池更换”部分）。

ECO节能模式 ECO
ECO 标志表示热水器以节能模式工作 (即短时能耗由节能模式下的选定温度和流速决定)。

功率极限 MAX
若即热式电热水器在全功率运行的情况下不足以将水加热至所需温度，显示器将显示 **MAX** 。

使用预热来水的情况
若入水温度高于设定的出水温度，热水器将不会加热。这种情况下加热系统关闭，显示标记。

9. 遥控器通信

- 按键一次后，遥控器就与即热式电热水器进行连接。如果没有按键而打开水龙头，则不会显示信号。
- 有水流时，遥控器于按键后每10秒更新一次显示内容。无水流时，遥控器会于进入节能模式前再更新3次显示内容。
- 如果无线电连接未成功，热水器将加热至预先设定的水温。

10. 故障排除与维修

下表将　明您确定可能的故障原因并予以排除。如果仍无法排除，请联系售后服务及维修中心。

故障	原因	解决办法
显示：“no”，热水器对遥控器无反应	遥控器未注册	再次注册
	超出传输范围	将遥控器靠近热水器一些，按下按键
	受到其他发射器的干扰	检查热水器内传输装置的安放位置
显示：“--”和无线电信号闪烁	正在注册	站在热水器正前方握持遥控器
“电池”信号灯点亮	电池电量不足	装入两节新的3A电池
温度无故改变	同一无线频道上有另一遥控正在使用	选择一个未被使用的频道

11. 电池更换

电池信号灯点亮时，须更换新的3A电池。

- 不可使用充电电池。
- 非充电电池不可充电。
- 不同类型的电池，或新旧电池，不可混用。
- 安装电池时，请留意电池极性。

废弃处置

电池可能含有对环境有害的物质。因此，废弃电池必须在专门的收集点处理，不得与普通家庭生活垃圾混放。

达到遥控器使用寿命时，电池必须与设备分开处理。

客戶服務部 | 客户服务部 | Customer Service Centre

香港
德國寶(香港)有限公司
電話：+852 2333 6249
傳真：+852 2356 9798
電郵：repairs@germanpool.com
地址：香港九龍九龍灣啟興道1-3號
九龍貨倉10樓

香港
德国宝(香港)有限公司
电话：+852 2333 6249
传真：+852 2356 9798
电邮：repairs@germanpool.com
地址：香港九龙九龙湾启兴道1-3号
九龙货仓10楼

Hong Kong
German Pool (Hong Kong) Limited
Tel : +852 2333 6249
Fax : +852 2356 9798
Email : repairs@germanpool.com
Address : 10/F, Kowloon Godown,
1-3 Kai Hing Road, Kowloon Bay,
Kowloon , Hong Kong

澳門
德國寶(澳門)有限公司
電話：+852 2333 6249
傳真：+852 2356 9798
電郵：repairs@germanpool.com
地址：澳門俾利喇街145號
寶豐工業大廈3樓

澳门
德国宝(澳门)有限公司
电话：+852 2333 6249
传真：+852 2356 9798
电邮：repairs@germanpool.com
地址：澳门俾利喇街145号
宝丰工业大厦3楼

Macau
German Pool (Macau) Limited
Tel : +852 2333 6249
Fax : +852 2356 9798
Email : repairs@germanpool.com
Address : 3/F, Edificio Industrial Pou Fung,
145 Rua de Francisco Xavier Pereira,
Macau

中國
全國服務熱線：
+86 400 830 3838
傳真：+86 0757 2336 0284
電郵：repairs@germanpool.com.cn

中国
全国服务热线：
+86 400 830 3838
传真：+86 0757 2336 0284
电邮：repairs@germanpool.com.cn

China
China Customer Service Hotline :
+86 400 830 3838
Fax : +86 0757 2336 0284
Email : repairs@germanpool.com.cn

請填妥以下表格並與發票一併保存，以便維修時核對資料。用戶提供本公司之所有資料必須正確無誤，否則免費保用將會無效。

请填妥以下表格并与发票一并保存，以便维修时核对资料。用户提供本公司之所有资料必须正确无误，否则免费保用将会无效。

Please fill out the form below. This information and the purchase invoice will be required for any repairs. Warranty will be invalid if information provided is found to be inaccurate.

型號 | 型号 | Model No. : FX3

機身號碼 | 机身号码 | Serial No. :

_____

購買商號 | 购买商号 | Purchased From :

_____

發票號碼 | 发票号码 | Invoice No. :

_____

購買日期 | 购买日期 | Purchase Date :

_____

保修条款

此保用提供德國寶產品之機件在正常使用下家用客戶兩年保用，及商用客戶壹年保用(自購買日起計算)。

用戶須在購機十天內，以下列其中一種方式向本公司登記資料，保用手續方正式生效：

1) 填妥本公司網頁內的保用登記表格 www.germanpool.com/warranty
2) 填妥保用登記卡，並連同購機發票的副本一併郵寄到客戶服務總部(本公司將不發還發票副本或登記卡)。

1. 未能出示購買發票正本者，將不獲免費維修服務。
2. 用戶應依照說明書的指示操作。本保用並不包括：
   - 任何附件及輔助裝置；
   - 因天然或人為意外造成的損壞(包括運輸及其它)；
   - 電源接合不當、不依說明書而錯誤或疏忽使用本機所引致的損壞。
3. 於下列情況下，用戶之保用資格將被取消：
   - 購買發票有任何非認可的刪改；
   - 產品被用作商業或工業用途；
   - 產品經非認可的技術人員改裝或加裝任何配件；
   - 機身編號被擅自塗改、破壞或刪除。
4. 如用戶自攜熱水器或部份配件到本公司維修部檢查或維修，本公司將會收取檢查或測試費用。
5. 總代理有權選擇維修或更換配件或其損壞部份。
6. 產品一旦被轉讓，其保用即被視作無效。
7. 香港客戶：
   保用只在香港、九龍及新界區有效，東涌、愉景灣及離島須額外收取交通費用。

   國內客戶：個別區域或會收取額外交通費用，詳情請致電全國服務熱線查詢。

保修条款

此保用提供德国宝产品之机件在正常使用下家用客户两年保用，及商用客户壹年保用(自购买日起计算)。

用户须在购机十天内，以下列其中一种方式向本公司登记资料，保用手续方正式生效：

1) 填妥本公司网页内的保用登记表格 www.germanpool.com/warranty

2) 填妥保用登记卡，并连同购机发票的副本一并邮寄到客户服务总部（本公司将不发还发票副本或登记卡）。

1. 未能出示购买发票正本者，将不获免费维修服务。

2. 用户应依照说明书的指示操作。本保用并不包括：
   - 任何附件及辅助装置；
   - 因天然或人为意外造成的损坏(包括运输及其它)；
   - 电源接合不当、不依说明书而错误或疏忽使用本机所引致的损坏。

3. 于下列情况下，用户之保用资格将被取消：
   - 购买发票有任何非认可的删改；
   - 产品被用作商业或工业用途；
   - 产品经非认可的技术人员改装或加装任何配件；
   - 机身编号被擅自涂改、破坏或删除。

4. 如用户自携热水器或部份配件到本公司维修部检查或维修，本公司将会收取检查或测试费用。

5. 总代理有权选择维修或更换配件或其损坏部份。

6. 产品一旦被转让，其保用即被视作无效。

7. 香港客户：
   保用只在香港、九龙及新界区有效，东涌、愉景湾及离岛须额外收取交通费用。

   国内客户：个别区域或会收取额外交通费用，详情请致电全国服务热线查询。

Warranty Terms & Conditions

Under normal operations, the water heater will receive a 2-year full warranty for domestic users and a 1-year full warranty for commercial users provided by German Pool (effective starting from the date of purchase).

This warranty is not valid until Customer's registration information is returned to and received by our Service Centre within 10 days of purchase via one of the following methods:

1) Visit our website and register online: www.germanpool.com/warranty

2) Complete all fields on the attached Warranty Card and mail it back to our Customer Service Headquarters along with a photocopy of the purchase invoice (Warranty Card and invoice copy will not be returned to Customer)

1. Customer who fails to present original purchase invoice will be disqualified for free warranty.

2. Customer should always follow the operating instructions. This warranty does not apply to:
   - any accessories and auxiliary devices;
   - damages caused by accidents of any kind (including transport and others);
   - operating failures resulted by incorrect voltage, improper operations and unauthorized installations or repairs.

3. This warranty is invalid if:
   - purchase invoice is modified unauthorized party;
   - product is used for any commercial or industrial applications;
   - product is repaired or modified by unauthorized personnel, or unauthorized parts are installed;
   - serial number is modified, damaged or removed from the product.

4. Regardless of warranty status, all walk-in requests for water heater repair or replacement service at our Customer Service Centre are subject to testing and handling charges.

5. German Pool will, in its discretion, repair or replace any defective part.

6. This warranty will be void if there is any transfer of ownership from the original purchaser.

7. Hong Kong: Service area includes Hong Kong Island, Kowloon and New Territories. Repairs in Tung Chung, Discovery Bay or other outlying islands are subject to extra service charges.

   Mainland China: Repairs in certain regions are subject to extra service charges. Please call our China Customer Service Hotline for enquiries.

Notes

GERMAN POOL 德國寶

4 010436 025719

德 國 寶 (香 港) 有 限 公 司 | 德 国 宝 (香 港) 有 限 公 司

German Pool (Hong Kong) Limited

中國香港 | 中国香港
Hong Kong, China
香港九龍土瓜灣馬頭角道116號
新寶工商中心2期113號室
香港九龙土瓜湾马头角道116号
新宝工商中心2期113号室
Room 113. Newport Centre Phase II. 116 Ma Tau Kok Road. Tokwawan. Kowloon. Hong Kong.
電話 电话 Tel: +852 2773 2888
傳真 传真 Fax:+852 2765 8215

中國內地 | 中国内地
Mainland China
廣東省佛山市順德區
大良南國東路德順廣場三層
广东省佛山市顺德区
大良南国东路德顺广场三层
3/F, Takshun Plaza, Nanguo East Road, Shunde, Foshan, Guangdong
電話 电话 Tel:+86 757 2980 8308
傳真 传真 Fax:+86 757 2980 8318

中國澳門 | 中国澳门
Macau, China
澳門俾利喇街145號
寶豐工業大廈3樓
澳门俾利喇街145号
宝丰工业大厦3楼
3/F, Edificio Industrial Pou Fung, 145 Rua de Francisco Xavier Pereira, Macau
電話 电话 Tel:+853 2875 2699
傳真 传真 Fax:+853 2875 2661

WHI-FX3-M-17(2.1)

Subject to technical changes, design changes and errors. 保留技术更改、规格变动的权利，疏忽之处在所难免。保留技术更改、规格变动的权利，过失之处在所难免。9120-2571 06.17 GP-DMS 0.2